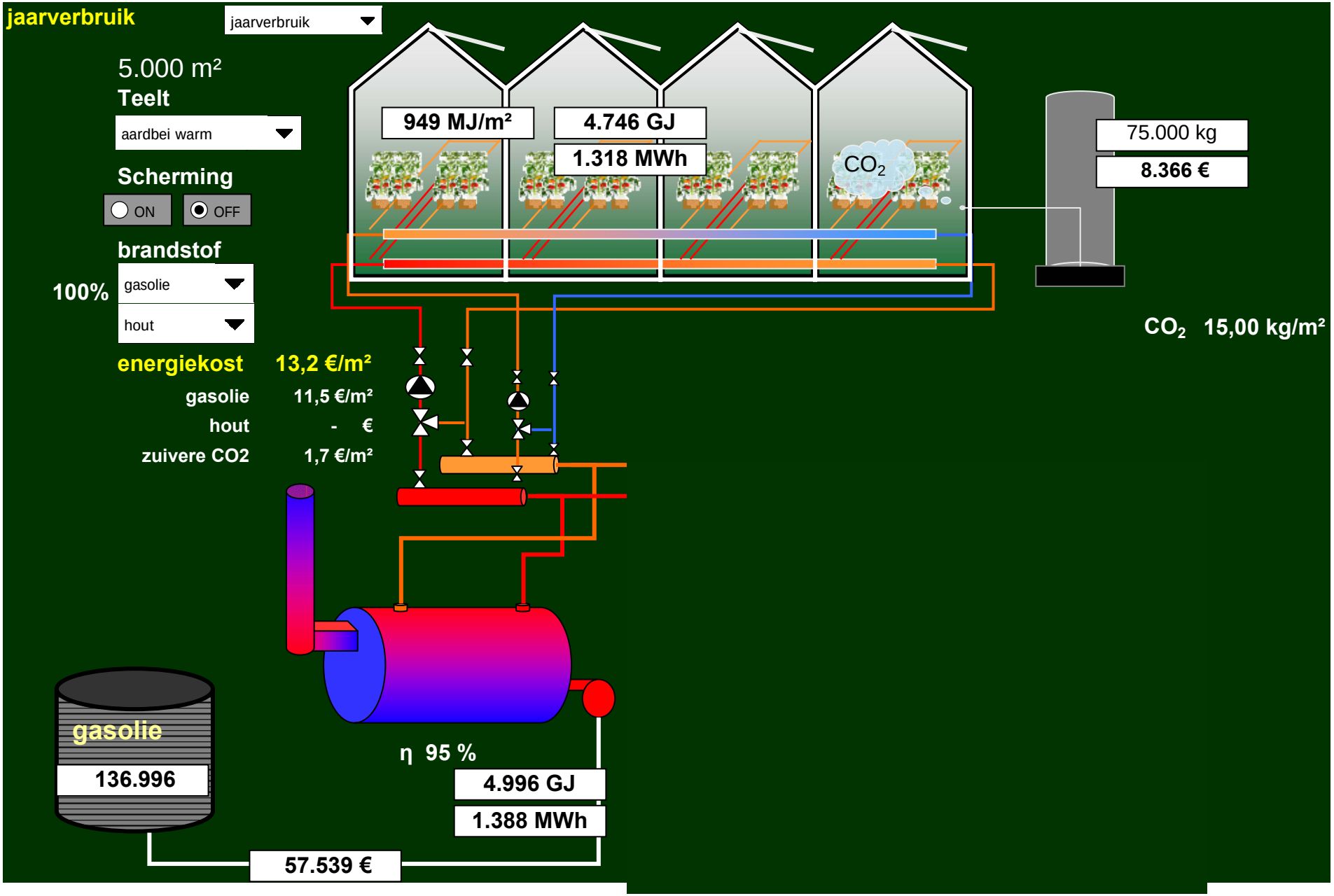
jaarverbruik
jaarverbruik
5.000 m²
Teelt
aardbei warm
Scherming
ON
OFF
brandstof
100%
gasolie
hout
energiekost 13,2 €/m²
gasolie 11,5 €/m²
hout - €
zuivere CO2 1,7 €/m²
949 MJ/m²
4.746 GJ
1.318 MWh
CO2
75.000 kg
8.366 €
CO2 15,00 kg/m²
gasolie
136.996
η 95 %
4.996 GJ
1.388 MWh
57.539 €

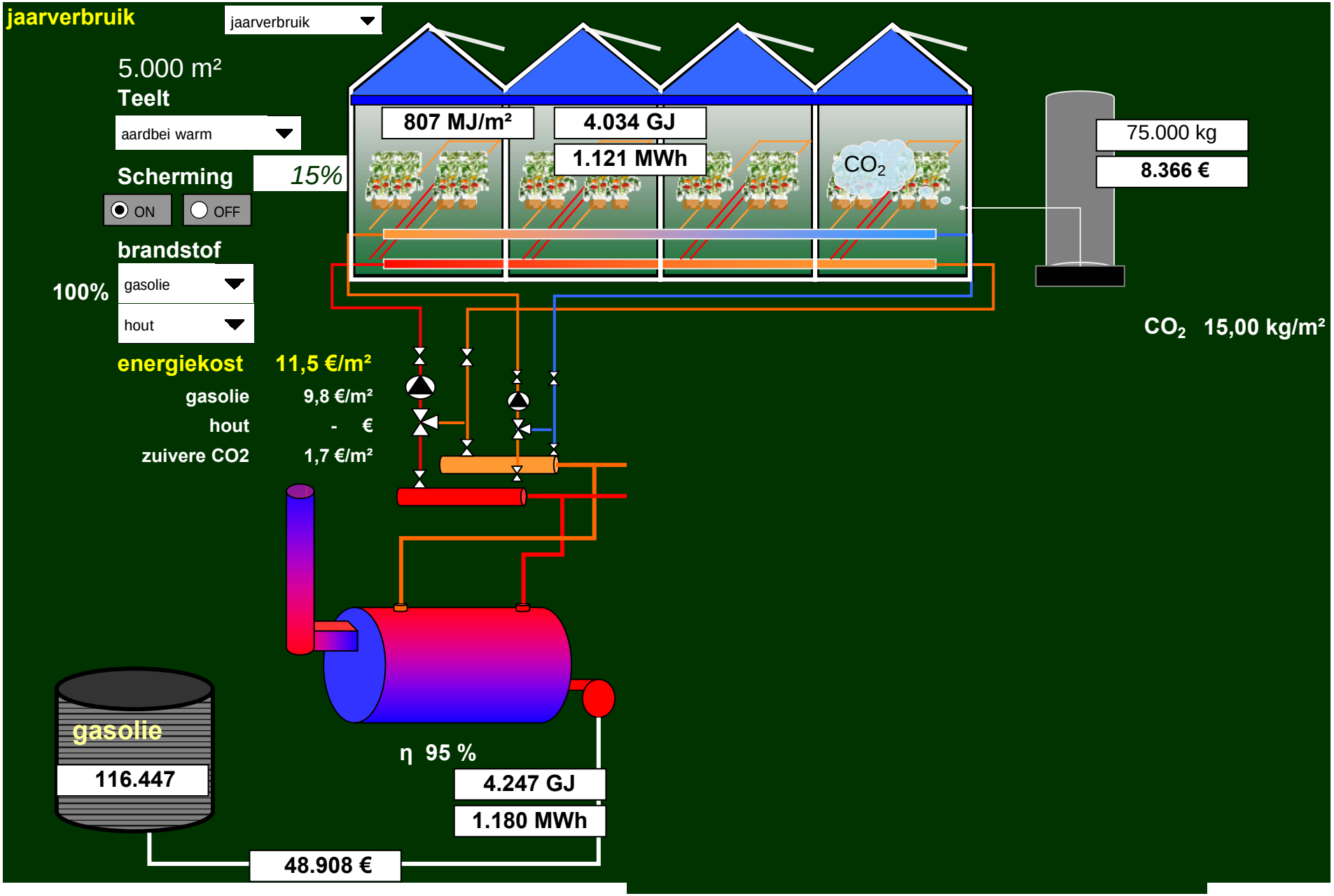
jaarverbruik
jaarverbruik
5.000 m²
Teelt
aardbei warm
Scherming
15%
ON
OFF
brandstof
100%
gasolie
hout
energiekost
11,5 €/m²
gasolie
9,8 €/m²
hout
- €
zuivere CO2
1,7 €/m²
807 MJ/m²
4.034 GJ
1.121 MWh
CO2
75.000 kg
8.366 €
CO2 15,00 kg/m²
gasolie
116.447
η 95 %
4.247 GJ
1.180 MWh
48.908 €

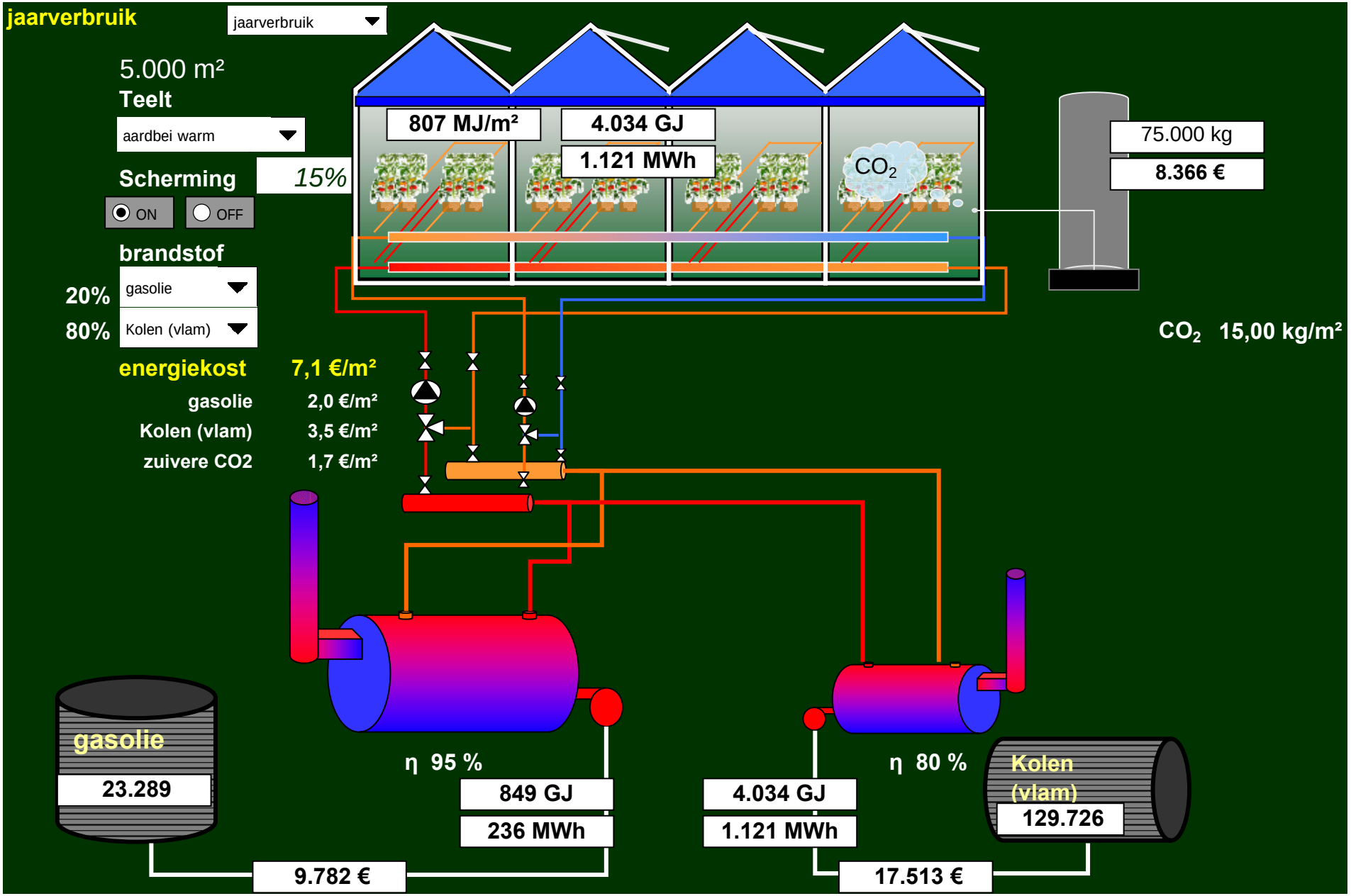
jaarverbruik
jaarverbruik
5.000 m²
Teelt
aardbei warm
Scherming
15%
ON
OFF
brandstof
20%
gasolie
80%
Kolen (vlam)
energiekost
7,1 €/m²
gasolie
2,0 €/m²
Kolen (vlam)
3,5 €/m²
zuivere CO2
1,7 €/m²
807 MJ/m²
4.034 GJ
1.121 MWh
CO2
75.000 kg
8.366 €
CO2 15,00 kg/m²
gasolie
23.289
η 95 %
849 GJ
236 MWh
η 80 %
4.034 GJ
1.121 MWh
Kolen (vlam)
129.726
9.782 €
17.513 €

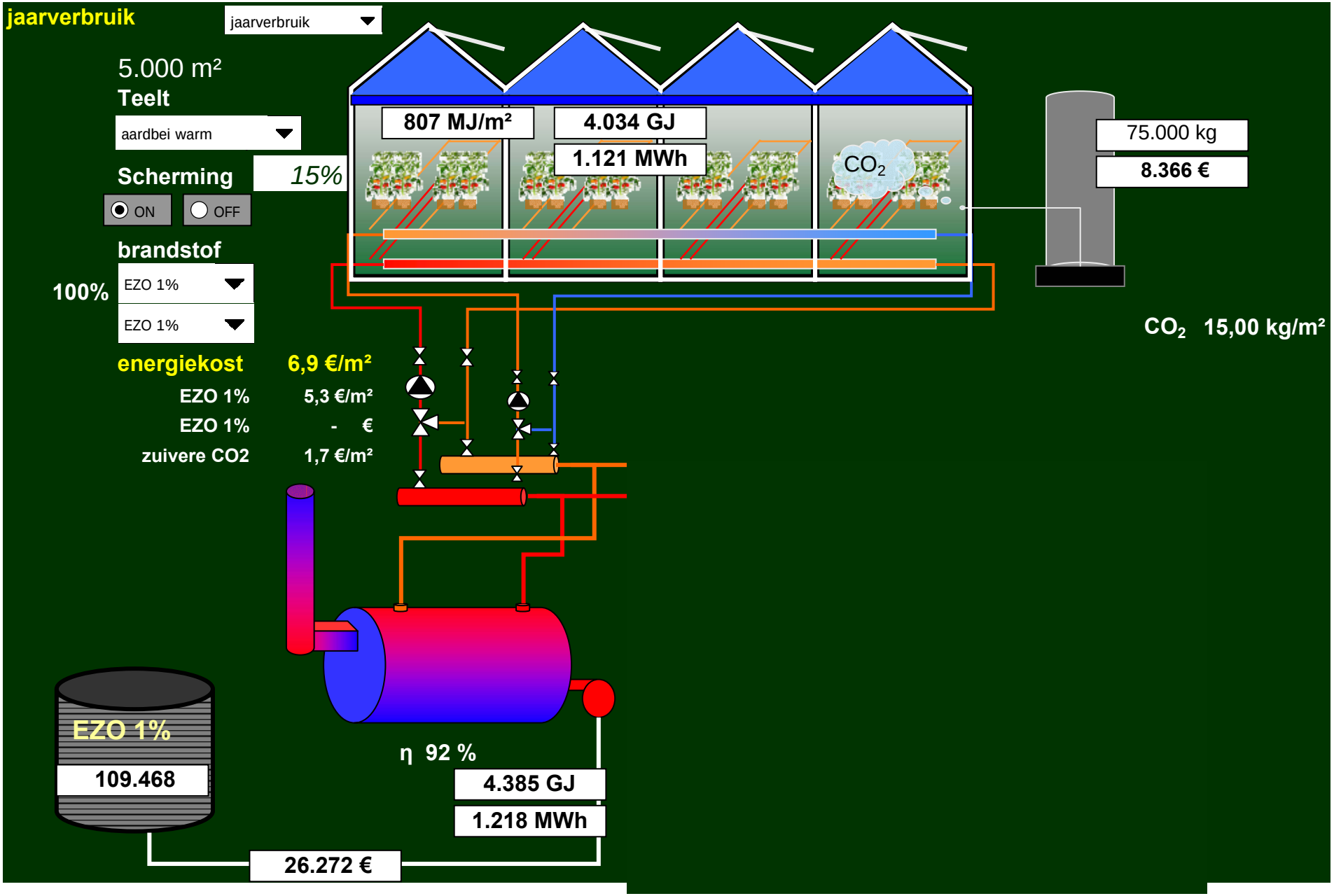
jaarverbruik
jaarverbruik
5.000 m²
Teelt
aardbei warm
Scherming
15%
ON
OFF
brandstof
100%
EZO 1%
EZO 1%
energiekost
6,9 €/m²
EZO 1%
5,3 €/m²
EZO 1%
- €
zuivere CO2
1,7 €/m²
807 MJ/m²
4.034 GJ
1.121 MWh
CO2
75.000 kg
8.366 €
CO2 15,00 kg/m²
EZO 1%
109.468
η 92 %
4.385 GJ
1.218 MWh
26.272 €

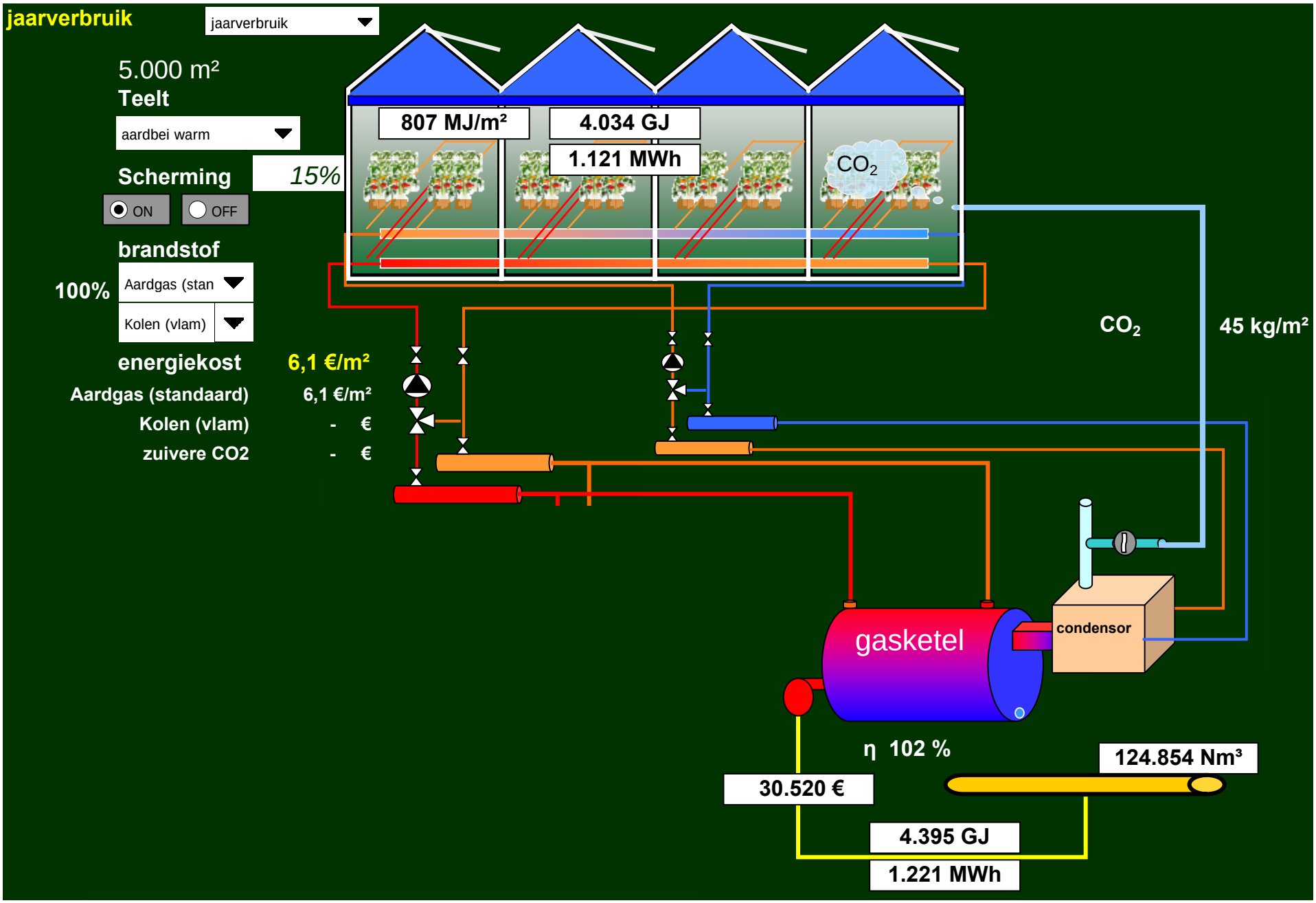
jaarverbruik
jaarverbruik
5.000 m²
Teelt
aardbei warm
Scherming
15%
ON
OFF
brandstof
100%
Aardgas (stan
Kolen (vlam)
energiekost
6,1 €/m²
Aardgas (standaard)
6,1 €/m²
Kolen (vlam)
- €
zuivere CO2
- €
807 MJ/m²
4.034 GJ
1.121 MWh
CO2
CO2
45 kg/m²
gasketel
condensor
η 102 %
30.520 €
124.854 Nm³
4.395 GJ
1.221 MWh

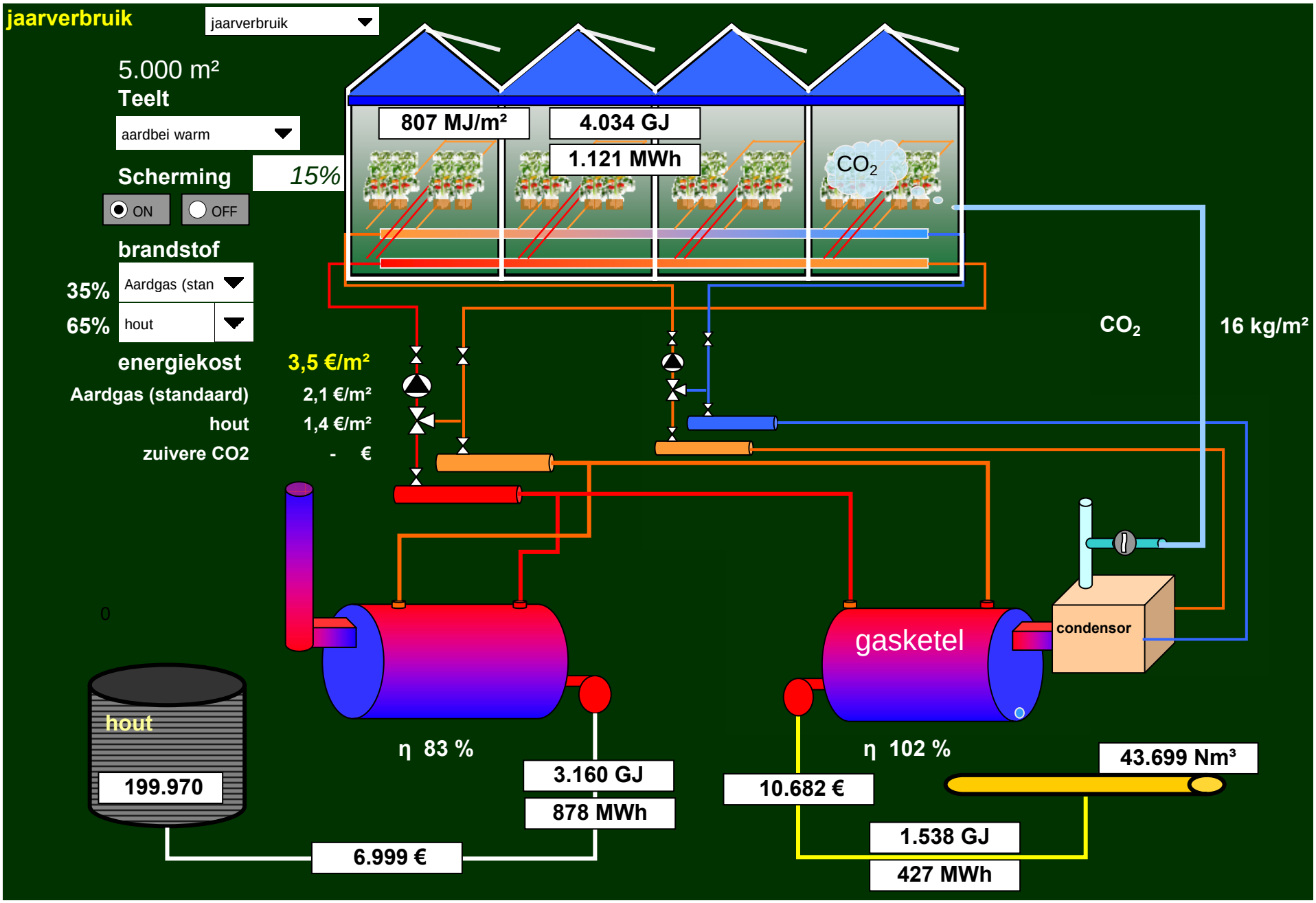
jaarverbruik
jaarverbruik
5.000 m²
Teelt
aardbei warm
Scherming
15%
ON
OFF
brandstof
35%
Aardgas (stan
65%
hout
energiekost
3,5 €/m²
Aardgas (standaard)
2,1 €/m²
hout
1,4 €/m²
zuivere CO2
- €
807 MJ/m²
4.034 GJ
1.121 MWh
CO2
CO2
16 kg/m²
0
hout
199.970
6.999 €
η 83 %
3.160 GJ
878 MWh
gasketel
η 102 %
10.682 €
condensor
43.699 Nm³
1.538 GJ
427 MWh